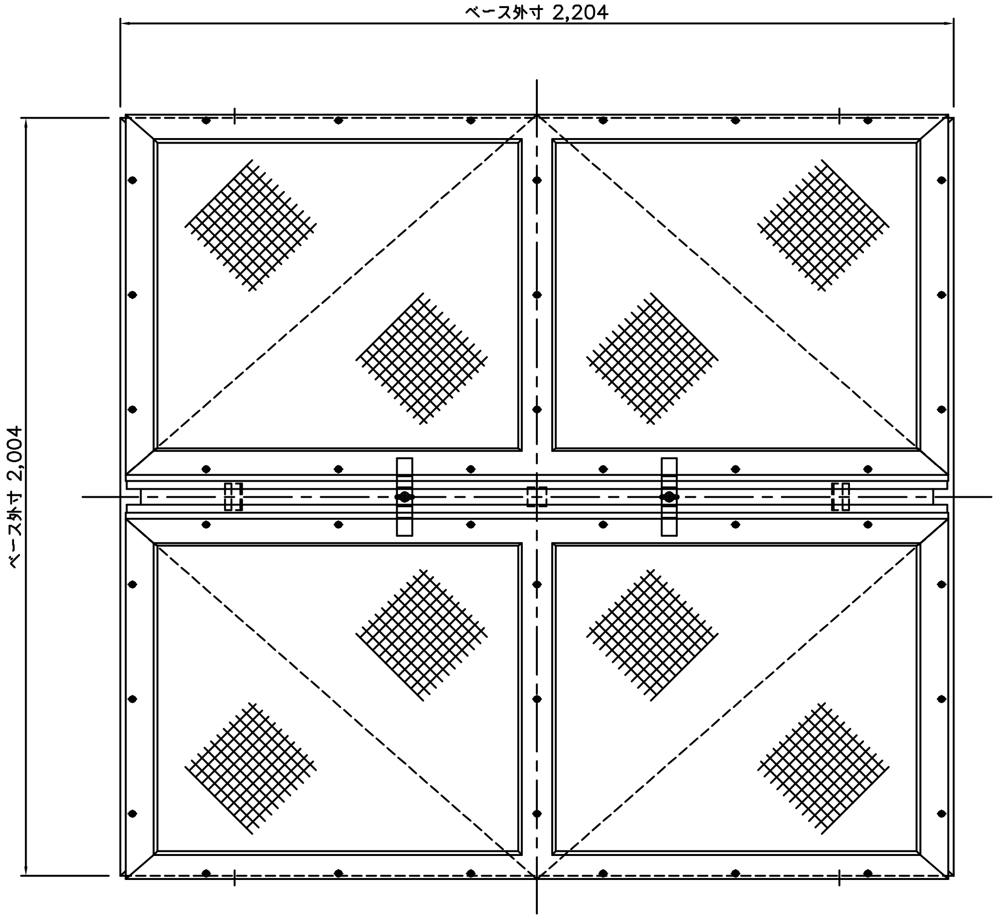
ベース外寸 2,204
ベース外寸 2,004

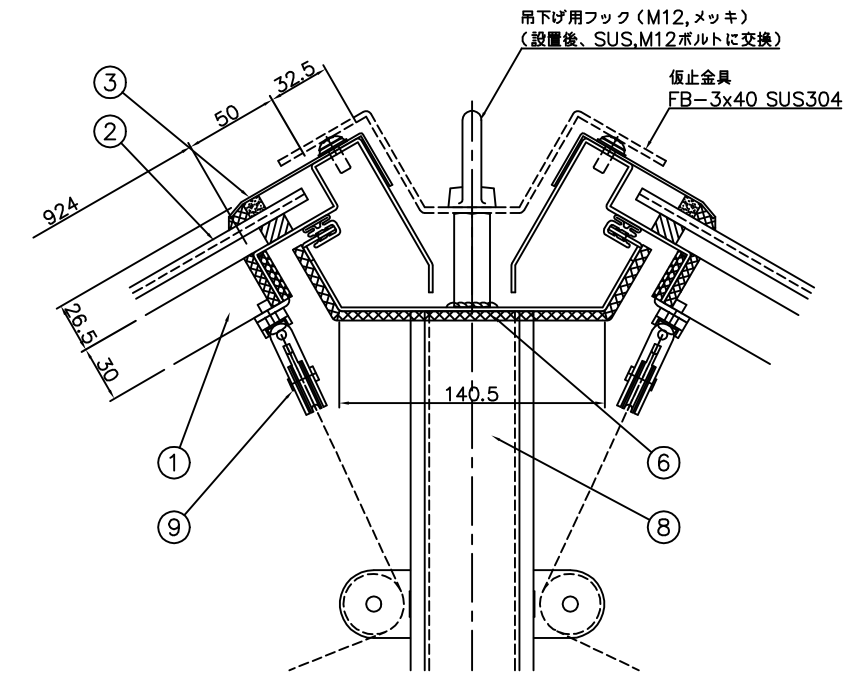
吊下げ用フック（M12,メッキ）
（設置後、SUS,M12ボルトに交換）
仮止金具
FB−3x40 SUS304
924
50
32.5
26.5
30
140.5
③
②
①
⑨
⑥
⑧

A 部詳細図 S=1/2

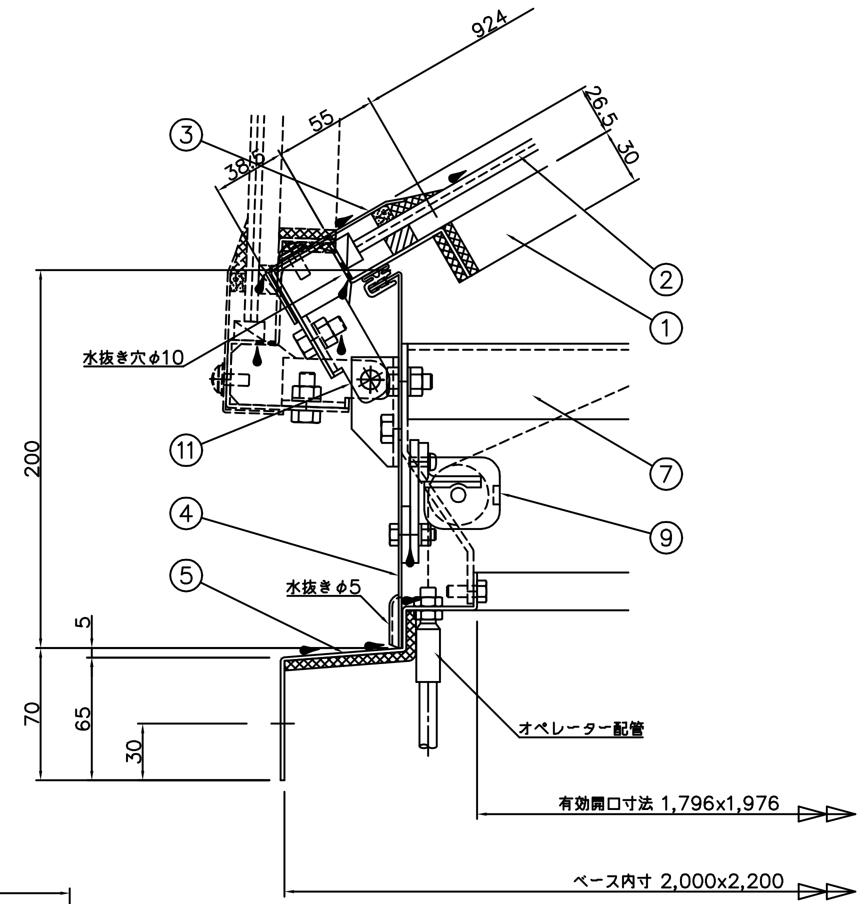
924
55
38.5
26.5
30
③
②
①
水抜き穴φ10
⑪
⑦
⑨
④
⑤
水抜きφ5
200
5
70
65
30
オペレーター配管
有効開口寸法 1,796x1,976
ベース内寸 2,000x2,200

B 部詳細図 S=1/2

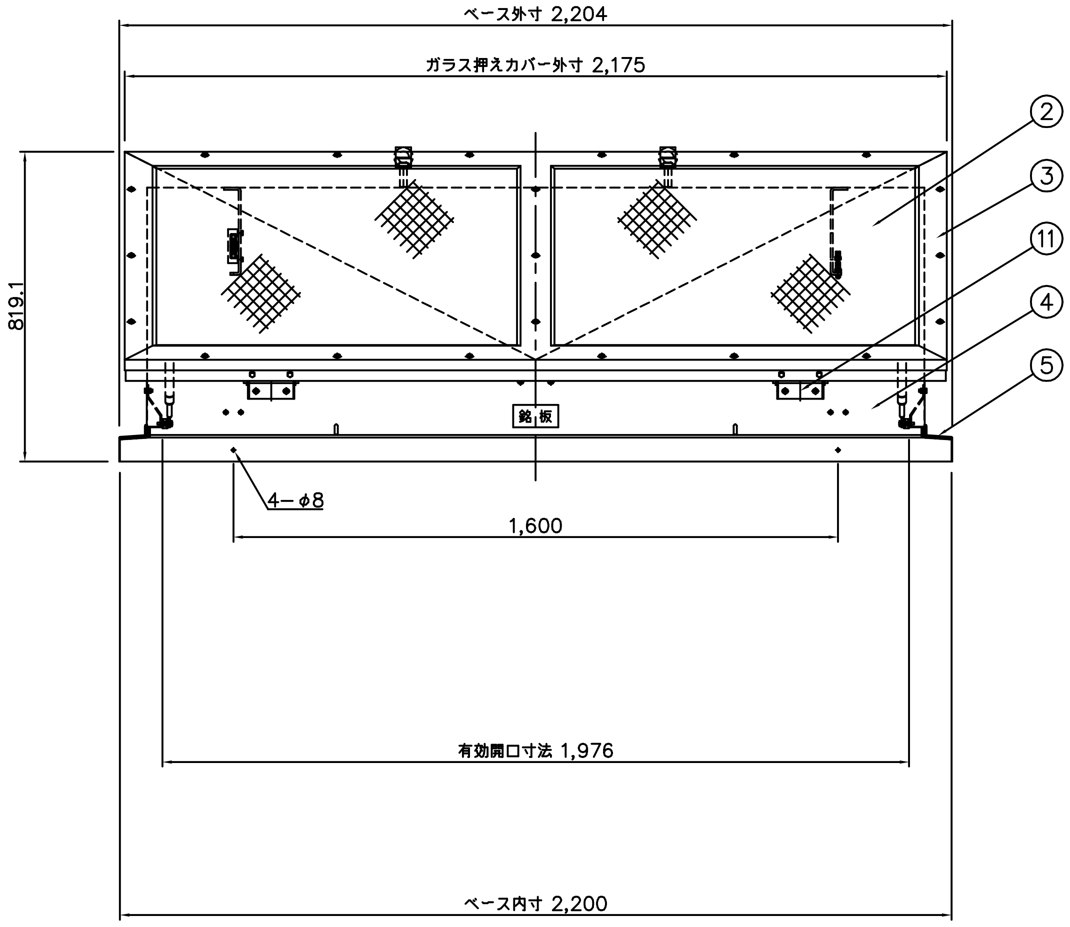
ベース外寸 2,204
ガラス押えカバー外寸 2,175
819.1
②
③
⑪
④
⑤
銘板
4−φ8
1,600
有効開口寸法 1,976
ベース内寸 2,200

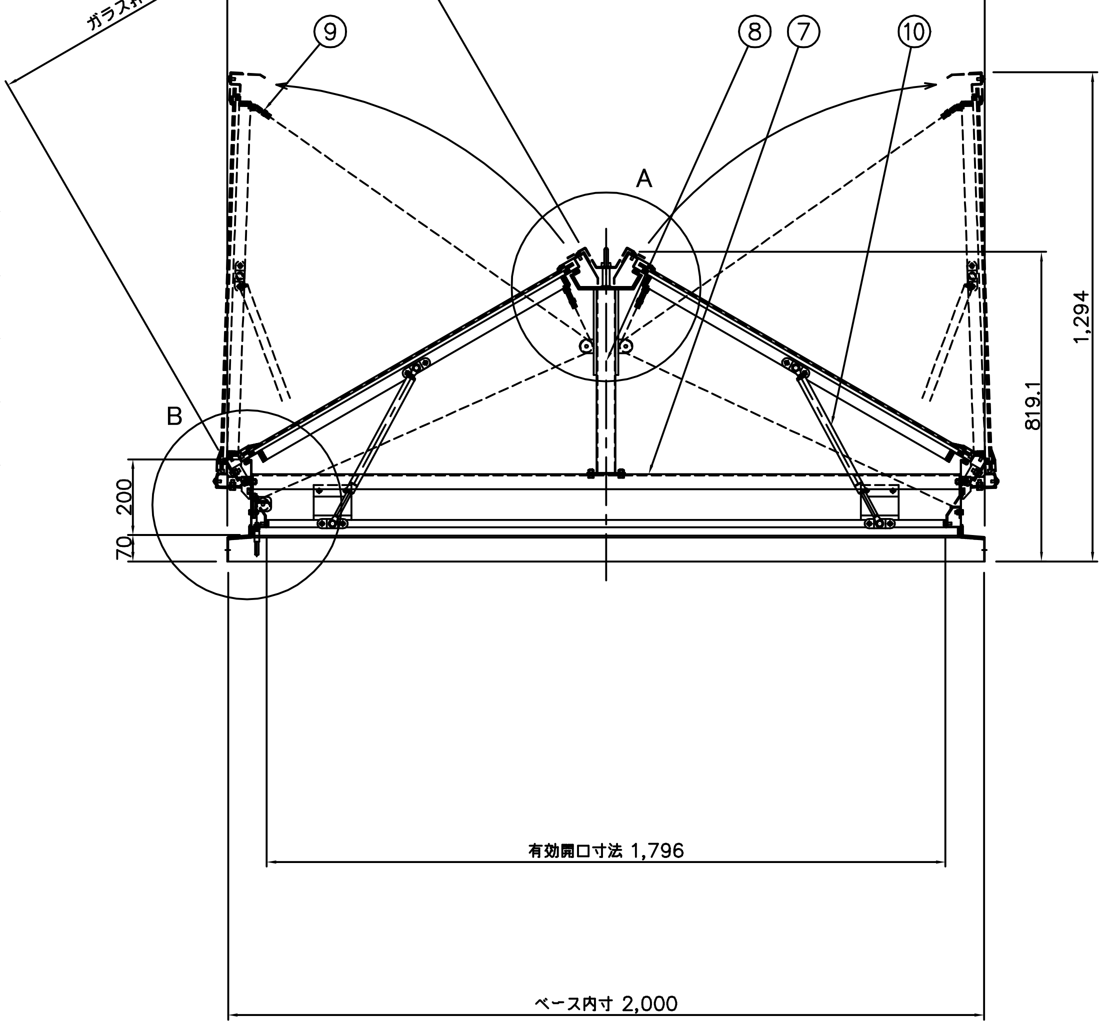
ガラス押えカバー外寸 1,100
ベース外寸 2,004
⑨
⑧
⑦
⑩
A
B
1,294
819.1
200
70
有効開口寸法 1,796
ベース内寸 2,000

番号	部品名	材質 又は 規格	数量
1	ドアフレーム	SUS304 2B t=2.0	2
2	網入り型板ガラス	t=6.8（1009x1020）	4
3	ガラス押えカバー	SUS304 2B t=1.5	2
4	ボディ	SUS304 2B t=1.5	1
5	ベース	SUS304 2B t=2.0	1
6	天井部ボディ	SUS304 2B t=2.0 （裏面、不燃断熱材 t=5.0貼付）	1
7	内部鉄骨 1	亜鉛メッキ鋼板 t=3.2	1
8	内部鉄骨 2	ロ−50x50（スチール、メッキ）	1
9	滑車	ZDC2	8
10	ガススプリング	窒素ガス封入式	4
11	蝶番	SUS304 HOT t=3.0	4

排煙面積 3.54 ㎡

採光面積 3.45 ㎡

殿	殿	特記事項
御受領印	御受領印	

No,	年 月 日	訂 正 追 記 事 項	記入者
⚠1	・ ・		
⚠2	・ ・		
⚠3	・ ・		
⚠4	・ ・		
⚠5	・ ・		
⚠6	・ ・		
⚠7	・ ・		

単位	m/m	日付	'15・10・20	工事名称	
A1	1/10 1/2	A3	1/20 1/4	図面名称	HWL-3700G
設計		承認			
製図	加藤	検図		三和式ベンチレーター株式会社	図面番号 24 − 14